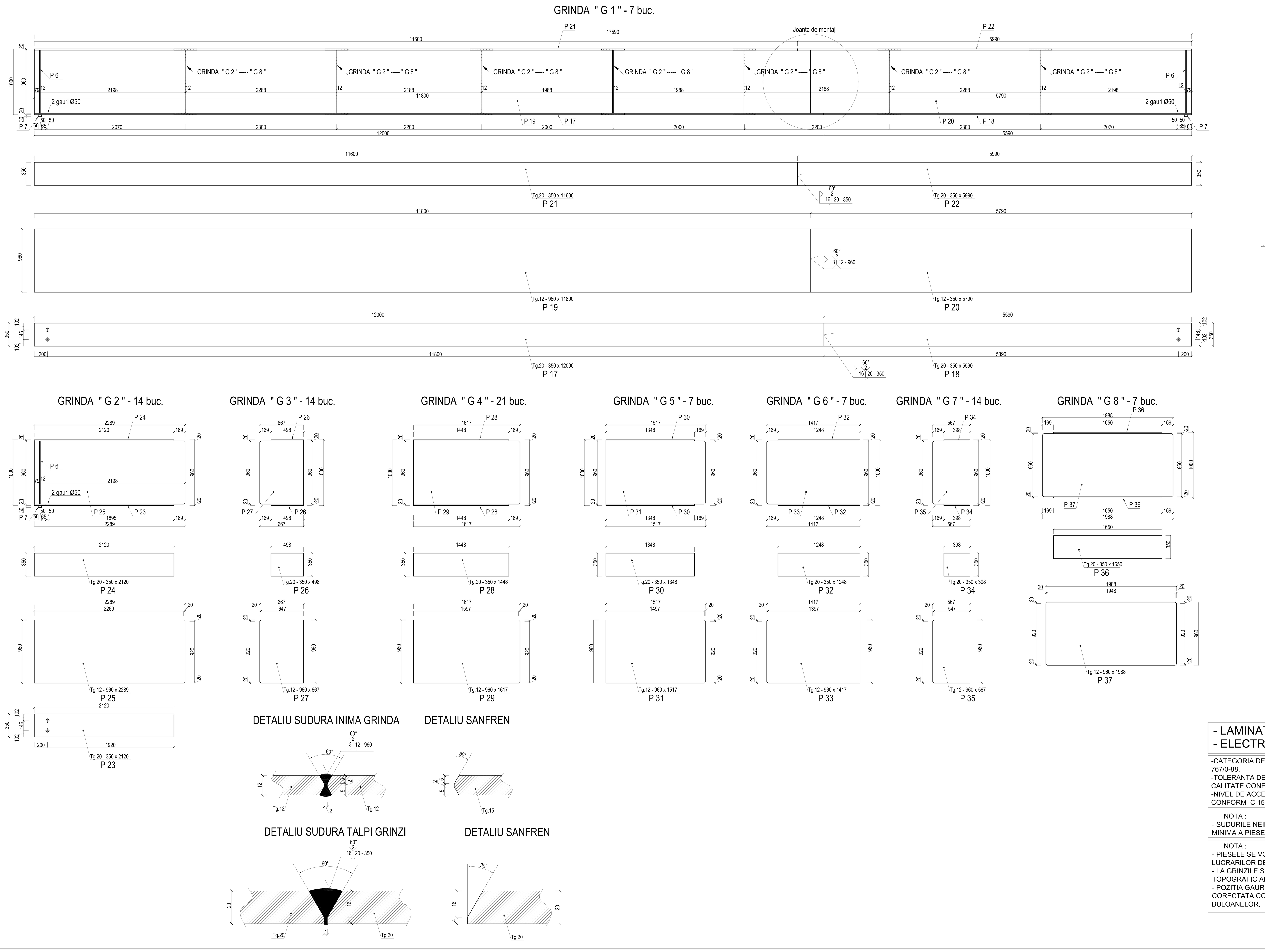

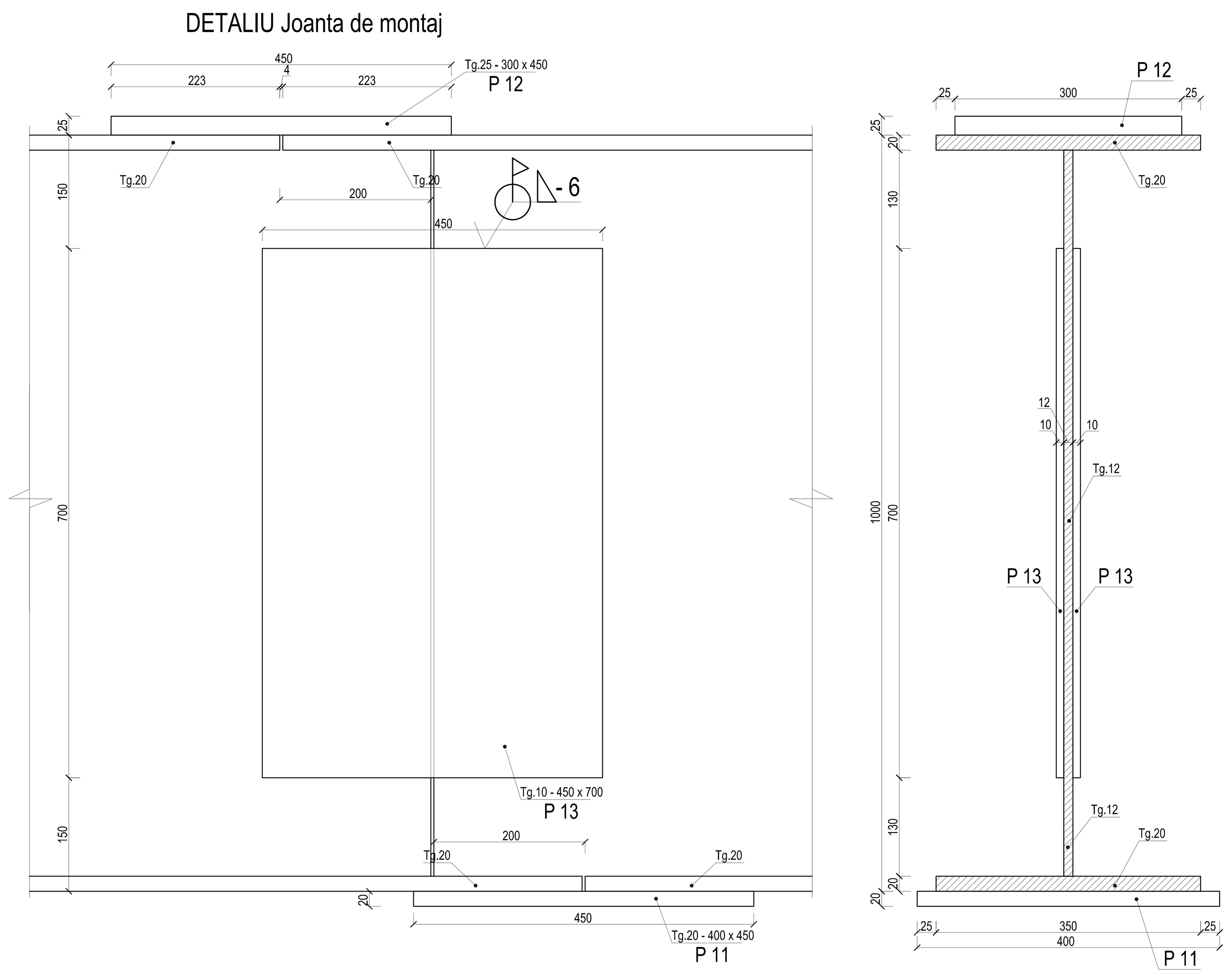

- LAMINATE OL-37-2
- ELECTROZI EL - 44T

-CATEGORIA DE EXECUTIE " B" - CONFORM STAS 767/0-88.
-TOLERANTA DE EXECUTIE SI CONDITII GENERALE DE CALITATE CONFORM STAS767/0-88.
-NIVEL DE ACCEPTARE A IMBINARILOR SUDATE " C" CONFORM C 150/99.

NOTA :
- SUDURILE NEINDICATE VOR FI 0.7t (t = GROSIMEA MINIMA A PIESEI DIN PACHETUL DE SUDAT).

NOTA :
- PIESELE SE VOR DEBITA DUPA INCHEEREA LUCRARILOR DE BETONARE .
- LA GRINZILE SUPORT SE VA FACE UN RELEVEU TOPOGRAFIC AL POZITIEI BULOANELOR DIN GRINZI.
- POZITIA GAURILOR DIN PIESELE METALICE VA FI CORECTATA CONFORM POZITIEI REALE DIN SANTIER, A BULOANELOR.

SUPRAFATA TEREN 181.500,00 MP
SUPRAFATA CONSTRUITA 10.409,00 MP
SUPRAFATA TOTAL DESFASURATA 18.242,00 MP

Indici Urbanistici
POT =5,6 %
CUT =0,1
Hmax=13,5m,
D+P+E

Clasificari
CATEGORIA DE IMPORTANTA "C"
GRADUL II DE REZISTENTA LA FOC

Schema localizare

Proiectant general: SC EXHIBIT ARHITECTURA SRL, Reg. Com.: J08/1560/2007; CIF: RO 21890203	arh. Dragos Oprea
Arhitectura: SC SOARE SI YOKINA ARHITECTI ASOCIATI SRL, Reg. Com.: J40/10001/2006; CIF: RO 18776609	arh. Adrian Soare
Studiu economic: SC ICEBERG CONSULTING SRL, Reg. Com.: J08/03/2005; CIF: RO 17090857	ec. Marian Ioan Tata
Structura: SC SICON 21 SRL, Reg. Com.: J 40/2086/1994; CIF: RO5220473	ing. Alexandru Simion
Instalatii Sanitare, Electrice, HVAC: SC PROING CONSULT SRL, Reg. Com.: J19/201/2000; CIF: RO 13233911	ing. Lucian Luca
Sistematizare Verticala: PFA Daniela Draghici, CIF: 29039092	ing. Daniela Draghici
Proiectant specialitate	Sef proiect/nume

Semnatura

Proiectant General
EXHIBIT™
RO - 500019 BRASOV, Nicolae Balcescu nr.40, C.U.I. RO21890203, Tel/Fax +40 368 462160
J08/1560/2007
www.exhibit.ro

Proiectant structura
S.C. Sicon21 S.R.L.
R.C. Nr. J 40/2086/1994
tel/fax: 021.211.90.40
e-mail: office@sicon21.ro; web: www.sicon21.ro
SICON21

Specificatie	Nume	Semnatura	Scara
Sef proiect	Arh. Dragos Oprea		1:5; 1:50
Proiectat	Ing. Alexandru Simion		Data
	Ing. Dan Stefan		06.2015
Desenat	Ing. Alexandru Simion		Revizie
	Ing. Dan Stefan		01

Beneficiar
PRIMARIA MUNICIPIULUI BRASOV
Adresa: Bulevardul Eroilor nr. 8, Brasov, jud. Brasov

Proiect nr.: 02-2011

Titlu Proiect: DEZVOLTARE ZONA ECONOMICA BRASOV NORD-CENTRU DE AFACERI, TRANSFER TEHNOLOGIC SI INCUBATOR DE AFACERI
Adresa: Zona Institutul Cantidatu, str. Institutului, Parcela A1151 Brasov, jud. Brasov

Faza: P.T. + D.E.

Titlu Plansa:
PLANSEU METALIC PESTE PARTER SALA CONFERINTA
AXE 5/8 - D/G
GRINZI G1; G2; G3; G4; G5; G6; G7 si G8

Plansa nr.: RE 186 Rev.1