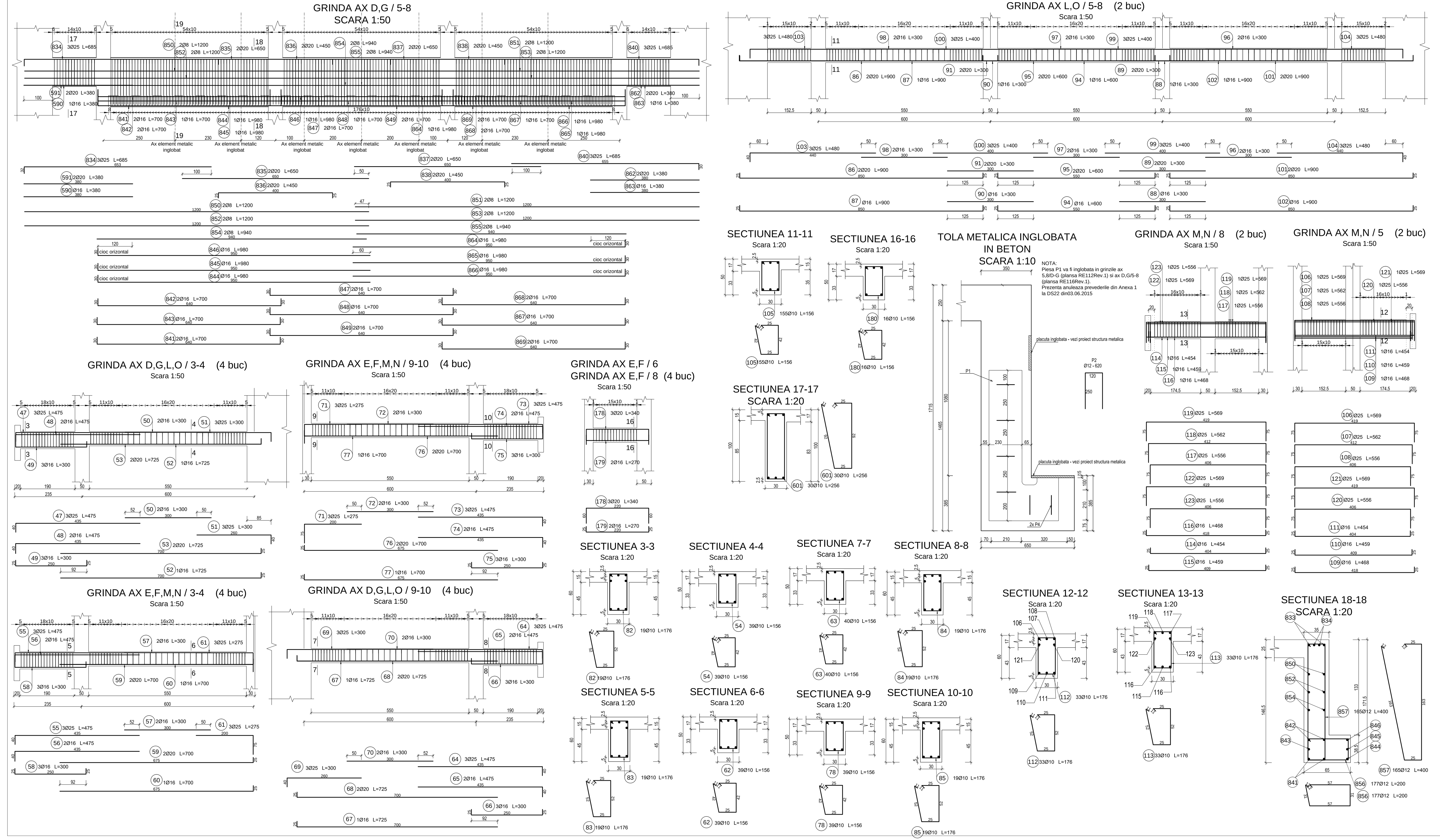

Marca	Diametru	Lungime (cm)	Număr total	Tip Otel	Ø 8	Ø 10	Ø 12	Ø 16	Ø 20	Ø 25
					Lungime totala (cm) PC52					
47	25	475	12	PC52						5700
48	16	475	8	PC52				3800		
49	16	300	12	PC52				3600		
50	16	300	8	PC52				2400		
51	25	300	12	PC52						3600
52	16	725	4	PC52				2900		
53	20	725	8	PC52					5800	
54	10	156	156	PC52		24336				
55	25	475	12	PC52						5700
56	16	475	8	PC52				3800		
57	16	300	8	PC52				2400		
58	16	300	12	PC52				3600		
59	20	700	8	PC52					5600	
60	16	700	4	PC52				2800		
61	25	275	12	PC52						3300
62	10	156	156	PC52		24336				
63	10	156	160	PC52		24960				
64	25	475	12	PC52						5700
65	16	475	8	PC52				3800		
66	16	300	12	PC52				3600		
67	16	725	4	PC52				2900		
68	20	725	8	PC52					5800	
69	25	300	12	PC52						3600
70	16	300	8	PC52				2400		
71	25	275	12	PC52						3300
72	16	300	8	PC52				2400		
73	25	475	12	PC52						5700
74	16	475	8	PC52				3800		
75	16	300	12	PC52				3600		
76	20	700	8	PC52					5600	
77	16	700	4	PC52				2800		
78	10	156	156	PC52		24336				
82	10	176	76	PC52		13376				
83	10	176	76	PC52		13376				
84	10	176	76	PC52		13376				
85	10	176	76	PC52		13376				
86	20	900	4	PC52					3600	
87	16	900	2	PC52				1800		
88	16	300	2	PC52				600		
89	20	300	4	PC52					1200	
90	16	300	2	PC52				600		
91	20	300	4	PC52					1200	
94	16	600	2	PC52				1200		
95	20	600	4	PC52					2400	
96	16	300	4	PC52				1200		
97	16	300	4	PC52				1200		
98	16	300	4	PC52				1200		
99	25	400	6	PC52						2400
100	25	400	6	PC52						2400
101	20	900	4	PC52					3600	
102	16	900	2	PC52				1800		
103	25	480	6	PC52						2880
104	25	480	6	PC52						2880
105	10	156	310	PC52		48360				
106	25	569	2	PC52						1138
107	25	562	2	PC52						1124
108	25	556	2	PC52						1112
109	16	468	2	PC52				936		
110	16	459	2	PC52				918		
111	16	454	2	PC52				908		
112	10	176	66	PC52		11616				
113	10	176	66	PC52		11616				
114	16	454	2	PC52				908		
115	16	459	2	PC52				918		
116	16	468	2	PC52				936		
117	25	556	2	PC52						1112
118	25	562	2	PC52						1124
119	25	569	2	PC52						1138
120	25	556	2	PC52						1112
121	25	569	2	PC52						1138
122	25	569	2	PC52						1138
123	25	556	2	PC52						1112
178	20	340	12	PC52					4080	
179	16	270	8	PC52				2160		
180	10	156	64	PC52		9984				
590	16	380	2	PC52				760		
591	20	380	4	PC52					1520	
601	10	256	60	PC52		15360				
834	25	685	6	PC52						4110
835	20	650	4	PC52					2600	
836	20	450	4	PC52					1800	
837	20	650	4	PC52					2600	
838	20	450	4	PC52					1800	
840	25	685	6	PC52						4110
841	16	700	4	PC52				2800		
842	16	700	4	PC52				2800		
843	16	700	2	PC52				1400		
844	16	980	2	PC52				1960		
845	16	980	2	PC52				1960		
846	16	980	2	PC52				1960		
847	16	700	4	PC52				2800		
848	16	700	2	PC52				1400		
849	16	700	4	PC52				2800		
850	8	1200	4	PC52	4800					
851	8	1200	4	PC52	4800					
852	8	1200	4	PC52	4800					
853	8	1200	4	PC52	4800					
854	8	940	4	PC52	3760					
855	8	940	4	PC52	3760					
856	12	200	354	PC52			70800			
857	12	400	330	PC52			132000			
862	20	380	4	PC52					1520	
863	16	380	2	PC52				760		
864	16	980	2	PC52				1960		
865	16	980	2	PC52				1960		
866	16	980	2	PC52				1960		
867	16	700	2	PC52				1400		
868	16	700	4	PC52				2800		
869	16	700	4	PC52				2800		
Lungime în funcţie de diametre (m)					267	2484	2028	1022	507	666
Masă (kg/m)					0.40	0.62	0.89	1.58	2.47	3.85
Masă totală în funcţie de diametre (kg)					105.54	1532.68	1800.86	1614.19	1252.78	2565.18
Masă totală în funcţie de gradul oţelului (kg)					8871.24					
Total (kg)					8871.24					

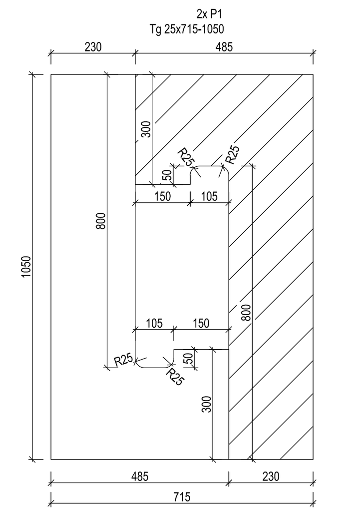

NOTA:
Piesa P1 va fi inglobata in grinzile ax 5,8/D-G (plansa RE112Rev.1) si ax D,G/5-8 (plansa RE116Rev.1).
Prezenta anuleaza prevederile din Anexa 1 la DS22 din03.06.2015

Extras Laminate

Poz.	Denumire	Nr. Buc.	Dimensiuni	Lungime	Greutate /ml	Greutate /buc	Greutate totala	Calitate Otel
P1	TG 20	14	715 x 1050 x 25			147.3	2062.69	S355JR
P2	D12x620	336				0.6	184.99	PC52
				TOTAL I			2247.67	
				ELECTROZI + PIERDERI			22.48	
				TOTAL II			2270.15	

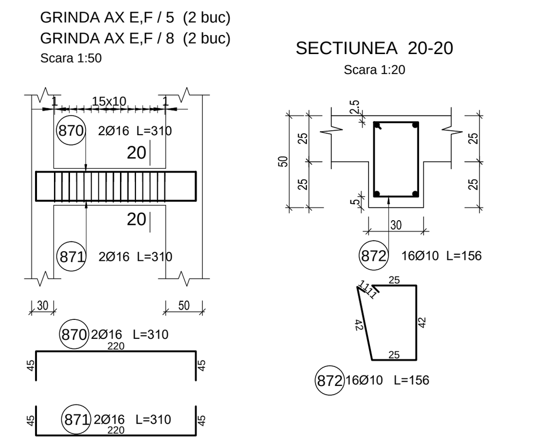

Marca	Diametru	Lungime (cm)	Număr total	Tip Otel	Ø 10	Ø 16
					Lungime totala (cm) PC52	
870	16	310	8	PC52		2480
871	16	310	8	PC52		2480
872	10	156	64	PC52	9984	
Lungime în funcţie de diametre (m)					100	50
Masă (kg/m)					0.62	1.58
Masă totală în funcţie de diametre (kg)					61.60	78.37
Masă totală în funcţie de gradul oţelului (kg)					139.97	
Total (kg)					139.97	

Indici Urbanistici
SUPRAFATA TEREN 181.500,00 MP
SUPRAFATA CONSTRUITA 10.409,00 MP
SUPRAFATA TOTAL DESFASURATA 18.242,00 MP
POT =5,6 %
CUT =0,1
Hmax=13,5m,
D+P+E

Schema localizare

Clasificari
CATEGORIA DE IMPORTANTA "C"
GRADUL II DE REZISTENTA LA FOC

Proiectant specialitate	Sef proiect/nume	Semnatura
Proiectant general SC EXHIBIT ARHITECTURA SRL Reg. Com.: J08/1560/2007; CIF RO 21890203	arh. Dragos Oprea	
Arhitectura SC SOARE SI YOKINA ARHITECTI ASOCIATI SRL Reg. Com.: J40/10001/2006 CIF: RO 18776609	arh. Adrian Soare	
Studiu economic SC ICEBERG CONSULTING SRL Reg. Com.: J08/03/2005 CIF: RO 17090857	ec. Marian Ioan Tata	
Structura SC SICON 21 SRL Reg. Com.: J 40/2086/1994 CIF: RO5220473	ing. Alexandru Simion	
Instalatii Sanitare, Electrice, HVAC SC PROING CONSULT SRL Reg. Com.: J19/201/2000 CIF: RO 13233913	ing. Lucian Luca	
Sistematizare Verticala PFA Daniela Draghici CIF: 29039092	ing. Daniela Draghici	

Proiectant General
EXHIBIT™
RO - 500019 BRASOV
Nicolae Balcescu nr.40
C.U.I. RO21890203 J08/1560/2007
Tel/Fax +40 368 462160 www.exhibit.ro

Proiectant structura
S.C. Sicon21 S.R.L.
R.C. Nr. J 40/2086/1994
tel/fax: 021.211.90.40
e-mail: office@sicon21.ro; web: www.sicon21.ro
SICON21

Beneficiar
PRIMARIA MUNICIPIULUI BRASOV
Adresa
Bulevardul Eroilor nr. 8, Brasov, jud. Brasov

Proiect nr. **02-2011**

Specificatie	Nume	Semnatura
Sef proiect	Arh. Dragos Oprea	
Proiectat	Ing. Alexandru Simion	
	Ing. Dan Stefan	
Desenat	Ing. Alexandru Simion	
	Ing. Dan Stefan	

Scara **1:50**
Data **08.2015**
Revizie **01**

Titlu Proiect
DEZVOLTARE ZONA ECONOMICA BRASOV NORD-CENTRU DE AFACERI, TRANSFER TEHNOLOGIC SI INCUBATOR DE AFACERI
Adresa
Zona Institutul Cartofului, str. Institutului, Parcela A1151, Brasov, jud. Brasov

Faza **P.T.+D.E.**

Titlu Plansa
PLAN ARMARE GRINZI PLANSEU PESTE PARTER (plansa 5 din 5)

Plansa nr. **RE 116 Rev.1**